VALVOLA DI ZONA (VALVOLA DEVIATRICE PRODUZIONE A.C.S.)

Le valvole di zona sono disponibili nelle misure: 3/4" - 1" - 1"¼.
Attacchi: Maschio-maschio.

Le valvole di zona con servocomando elettrico, collegate ad un termostato di tipo ON/OFF, permettono di intercettare o deviare automaticamente il fluido termovettore negli impianti di riscaldamento, raffrescamento e negli impianti sanitari.

La valvola presenta internamente un sistema antibloccaggio per garantire la corretta rotazione della sfera anche in presenza di acqua dura. Il sistema è costituito da due o-ring sui quali appoggiano due sedi in PTFE, in questo modo gli o-ring mantengono le sedi a contatto con la sfera e fungono da "ammortizzatori" per cui anche dopo lunghi periodi di inutilizzo la rotazione è garantita.

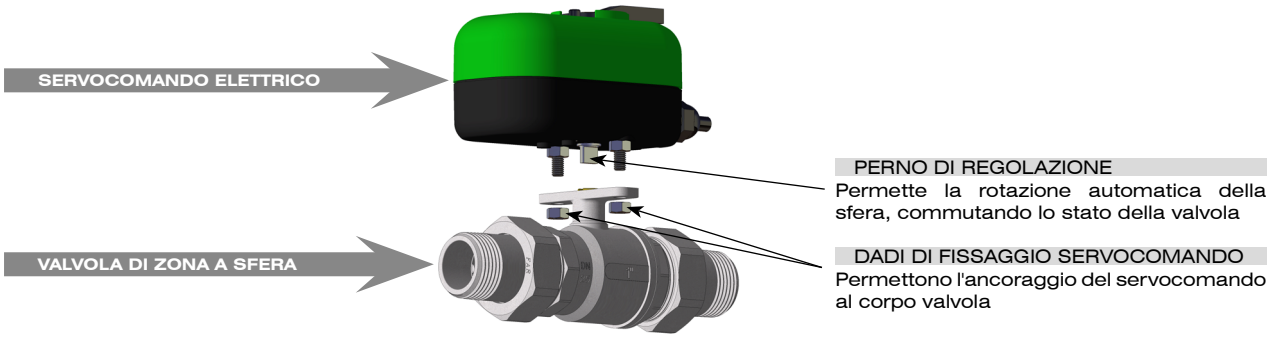

master-system s.r.l.
Via L. Galvani,185 45021 Badia Polesine (RO) - Italia - Tel. +39.0425.51241 - Fax +39.0425.595039 - info@master-system.it - www.master-system.it

VALVOLA DI ZONA (VALVOLA DEVIATRICE PRODUZIONE A.C.S.)

Particolari costruttivi

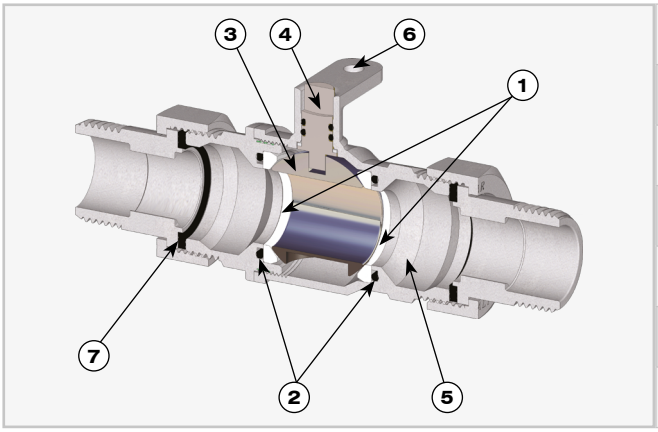

1. Sedi in P.T.F.E.
2. O-rings di tenuta in EPDM
3. Sfera in ottone CW617N
4. Asta di comando in ottone CW617N con o-rings in EPDM
5. Corpo valvola in ottone CW617N
6. Fori di alloggio vite per servocomando
7. Guarnizione in Gold Gasket®

VALVOLA DI ZONA DEVIATRICE

Viene utilizzata per deviare il flusso da un circuito ad un altro. Il suo impiego può andare dai normali impianti di riscaldamento, per deviare sul ritorno l'acqua nel caso d'intervento del termostato, oppure per la commutazione estate-inverno ed utilizzare lo stesso circuito per riscaldare o raffrescare l'ambiente.
Questo tipo di valvola può essere impiegato anche in impianti combinati con caldaia e termocamino ed è disponibile con attacchi laterali maschio-maschio, maschio-femmina e femmina-femmina.

POSIZIONE DI PARTENZA

Valvola di zona deviatrice a tre vie con deviazione a sinistra, in questo caso la sfera consente il passaggio dell'acqua tra la via centrale **AB** e quella di sinistra **A**.

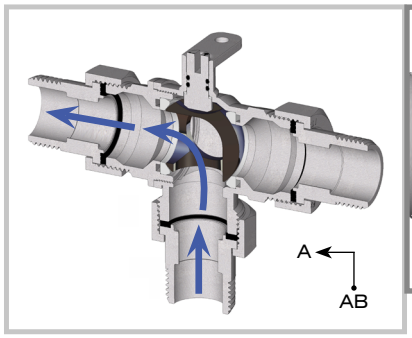

POSIZIONE SUCCESSIVA

Valvola di zona deviatrice a tre vie con deviazione a destra, in questo caso la sfera consente il passaggio dell'acqua tra la via centrale **AB** e quella di destra **B**.

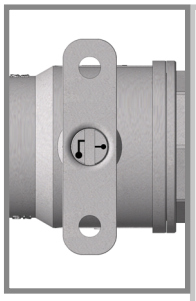

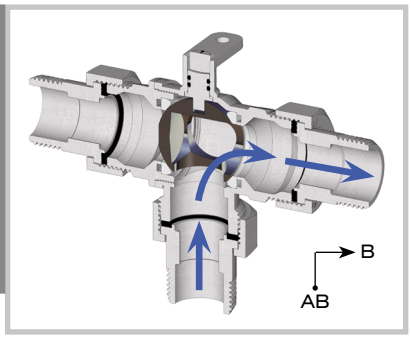

90°

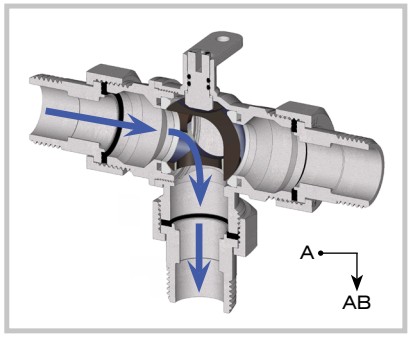

Nel caso sia necessario intervenire manualmente sul posizionamento della valvola, si potrà ruotare il perno con l'ausilio di un cacciavite.

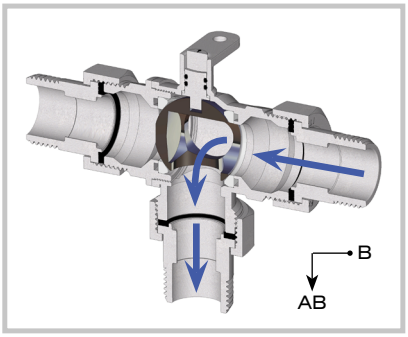

master-system s.r.l.
Via L. Galvani,185 45021 Badia Polesine (RO) - Italia - Tel. +39.0425.51241 - Fax +39.0425.595039 - info@master-system.it - www.master-system.it

VALVOLA DI ZONA (VALVOLA DEVIATRICE PRODUZIONE A.C.S.)

SERVOCOMANDO

I servocomandi sono realizzati con due motori interni, uno per l'apertura ed uno per la chiusura.
Questo accorgimento permette di avere una minor usura nel tempo sia degli ingranaggi che dei motori stessi, allungando così la durata del componente.

Ogni servocomando è dotato di un microinterruttore ausiliario per poter effettuare collegamenti in parallelo di più valvole di zona e gestire il comando di accensione e spegnimento di circolatori e caldaie.

Tutti i servocomandi sono in corrente alternata, con tensione di alimentazione a 230V

(230V)

Servocomando elettrico con sblocco manuale, completo di relè e microinterruttore ausiliario

I servocomandi elettrici sono dotati di sblocco manuale che permette, in caso di mancanza di corrente elettrica, di poter modificare manualmente la posizione della valvola.

Per utilizzare lo sblocco manuale occorre tener premuto il tasto di sblocco e girare la maniglia come rappresentato nell'immagine.

INSTALLAZIONE

É sconsigliata l'installazione con il servocomando capovolto sottosopra in quanto eventuali gocciolamenti dovuti alla condensa, potrebbero alla lunga danneggiare la parte elettrica.

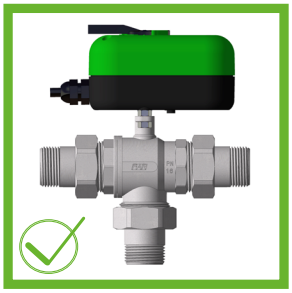

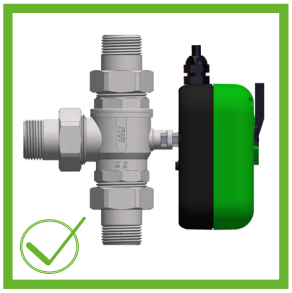

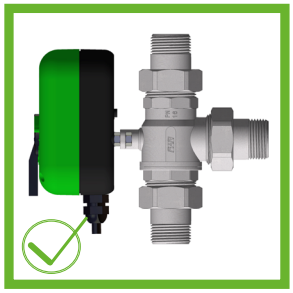

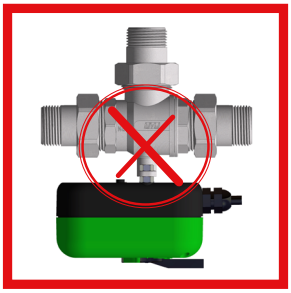

master-system s.r.l.
Via L. Galvani,185 45021 Badia Polesine (RO) - Italia - Tel. +39.0425.51241 - Fax +39.0425.595039 - info@master-system.it - www.master-system.it

VALVOLA DI ZONA (VALVOLA DEVIATRICE PRODUZIONE A.C.S.)

Collegamenti elettrici

COLLEGAMENTO A TRE CAVI -

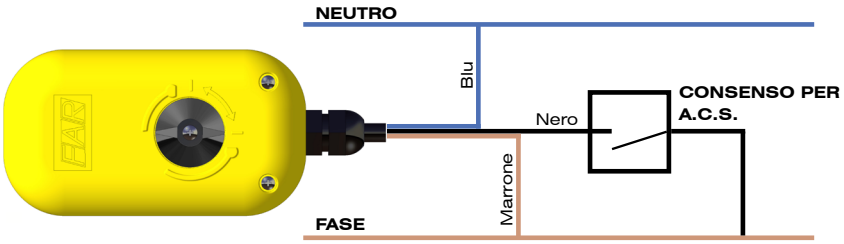

Collegare il cavo di colore blu al neutro dell'alimentazione, il cavo di colore marrone alla fase diretta ed il cavo di colore nero al consenso per produzione a.c.s..

COLLEGAMENTO A CINQUE CAVI -

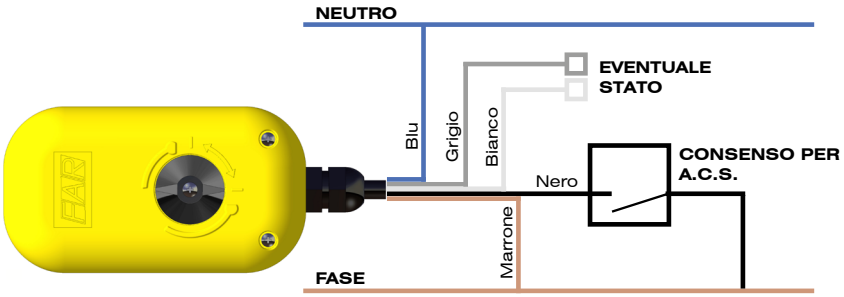

La presenza del microinterruttore ausiliario (contatto pulito) interno collegato ai cavi grigio e bianco, essendo indipendente dal circuito del servocomando, permette l'allacciamento per un segnale di stato.

Per il corretto funzionamento del servocomando è fondamentale che il cavo marrone sia sempre sotto tensione.

CON PRESENZA DI FASE SUL CAVO NERO

- **Valvola deviatrice:** varia il lato del passaggio dell'acqua

CON ASSENZA DI FASE SUL CAVO NERO

- **Valvola deviatrice:** varia il lato del passaggio dell'acqua

MORSETTIERA INTERNA

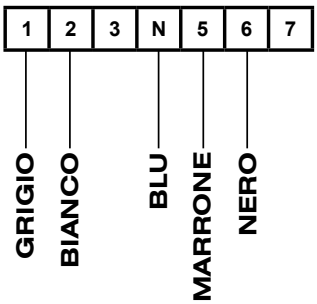

N°	COLORE	COLLEGAMENTO	DESCRIZIONE
1	Grigio	Comune del microinterruttore	Collegato al comune microinterruttore
2	Bianco	N.A. del microinterruttore	Collegato al normalmente aperto del microinterruttore
3	-	Spie di segnalazione	Con valvola aperta presenza di fase sul morsetto
N	Blu	Neutro	Collegamento al neutro
5	Marrone	Fase	Collegamento alla fase
6	Nero	Apre	Con fase sul nero la valvola si apre
		Chiude	In assenza di fase sul nero la valvola si chiude
7	-	Spie di segnalazione	Con valvola chiusa presenza di fase sul morsetto

CARATTERISTICHE TECNICHE

- Cavo di connessione lunghezza 1 m
- Angolo di rotazione 90°
- Frequenza 50 Hz
- Grado di protezione IP54
- Temperatura di esercizio da -10°C a +50°C

master-system s.r.l.
Via L. Galvani,185 45021 Badia Polesine (RO) - Italia - Tel. +39.0425.51241 - Fax +39.0425.595039 - info@master-system.it - www.master-system.it

VALVOLA DI ZONA (VALVOLA DEVIATRICE PRODUZIONE A.C.S.)

CARATTERISTICHE FLUIDODINAMICHE

VALVOLE DI ZONA DEVIATRICI

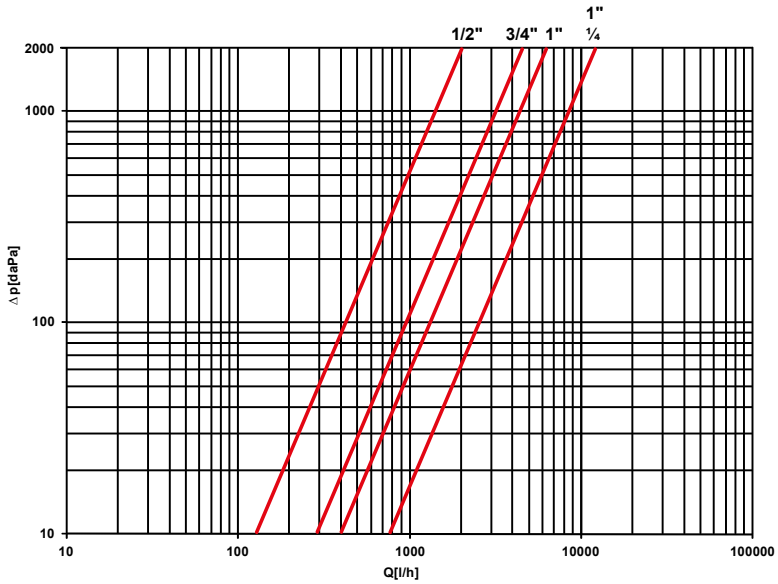

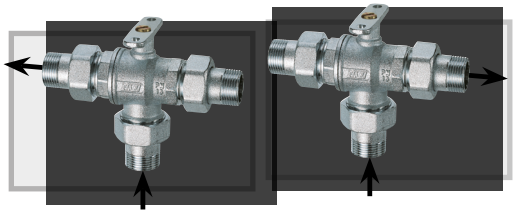

Nel grafico a fianco sono riportate le perdite di carico delle valvole di zona a tre vie deviatrici con passaggio a L

MIS.	1/2"	3/4"	1"	1" 1/4
Kv [m³/h]	4,5	9,9	13,7	25,5

CARATTERISTICHE TECNICHE

Corpo valvola e sfera:	Ottone UNI EN 12165:98 CW617N
Guarnizione di tenuta:	Dispositivo antibloccaggio con OR in EPDM e sedi in PTFE
Asta di comando:	Ottone UNI EN 12164:98 CW614N
Pressione nominale di esercizio:	16 bar
Pressione massima differenziale:	5 bar
Temperatura fluido circolante:	-10 °C (con antigelo) +100 °C
Fluidi utilizzabili:	acqua, acqua con glicole

CARATTERISTICHE DIMENSIONALI

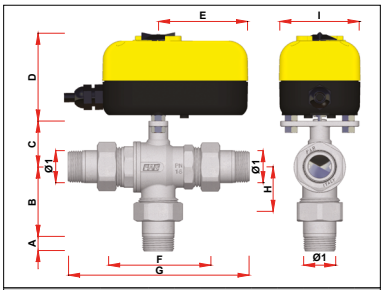

ART. 89900

CODICE	Ø1	A	B	C	D	E	F	G	H	I
89900034	G3/4	13	56	38	73	74	84	150	36	66
89900100	G1	16	63	42	73	74	94	172	41	66
89900114	G1 1/4	18	71	47	73	74	107	190	48	66

master-system s.r.l.
Via L. Galvani,185 45021 Badia Polesine (RO) - Italia - Tel. +39.0425.51241 - Fax +39.0425.595039 - info@master-system.it - www.master-system.it